# d Cdc ddi t Nti c i pnNo ri i o

## A OPM N

## KKGD OD I N

## M DND I CDNO MT

### D M MDI A MH ODI

| | | | | | | |
|---|---|---|---|---|---|---|
| | | | | | | |
| | | | | | | |

### N GPO H SDHPH M ODI BN

| | | | |
|---|---|---|---|
| | | | |
| | | | |
| | | | |

### KDI I ADBPM ODI

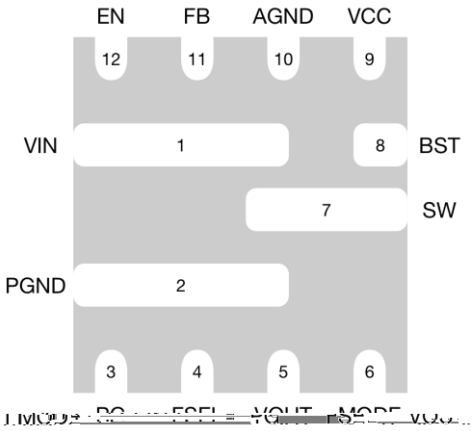


### KDI API ODI N

| | | |
|---|---|---|
| | | |
| | | |
| | | |

| | | |
|---|---|---|
| | | |
| | | |
| | | |
| | | |
| | | |
| | | |
| | | |
| | | |

## G OMD G C M O MDNOD N

| | | | | |
|---|---|---|---|---|
| | | | | |
| | | | | |
| | | | | |
| | | | | |
| | | | | |
| | | | | |
| | | | | |
| | | | | |
| | | | | |

| | | | | |
|---|---|---|---|---|
| | | | | |
| | | | | |
| | | | | |
| | | | | |

| | | | | |
|---|---|---|---|---|
| | | | | |
| | | | | |
| | | | | |
| | | | | |
| | | | | |
| | | | | |
| | | | | |
| | | | | |

## OTKD G C M O MDNOD N

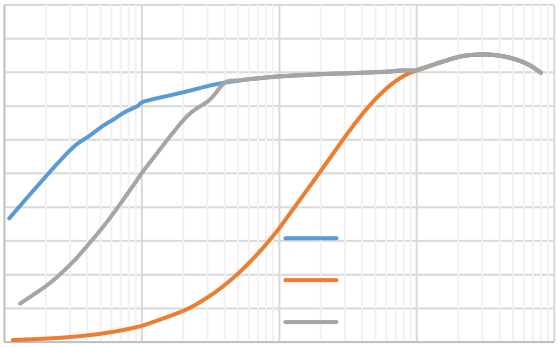

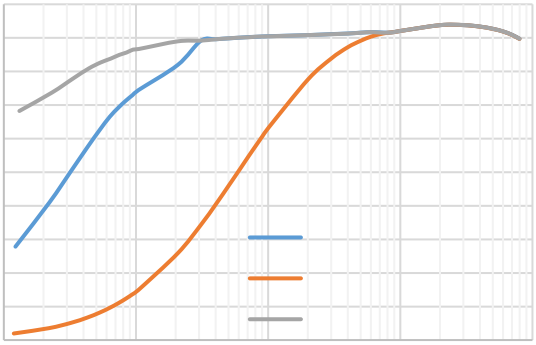

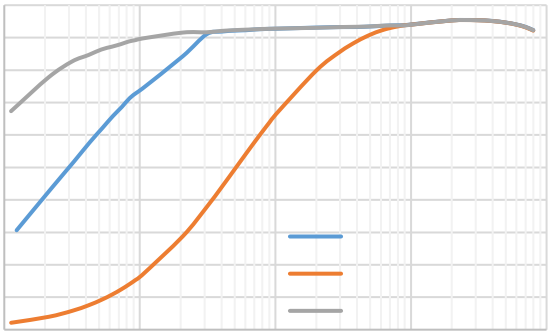

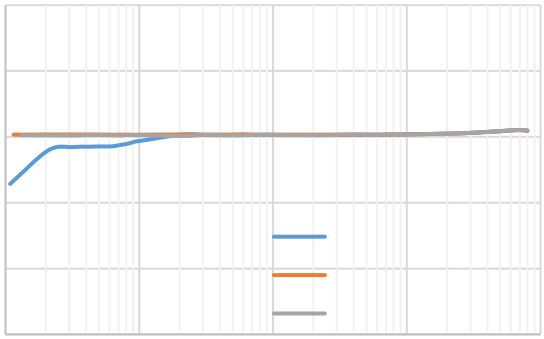

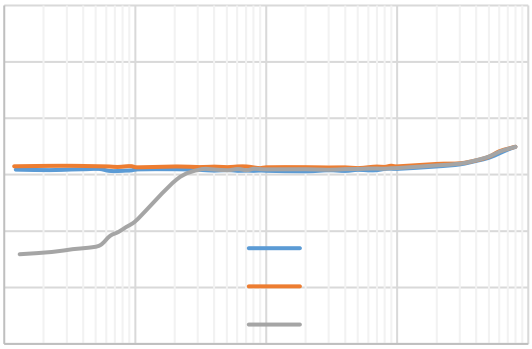

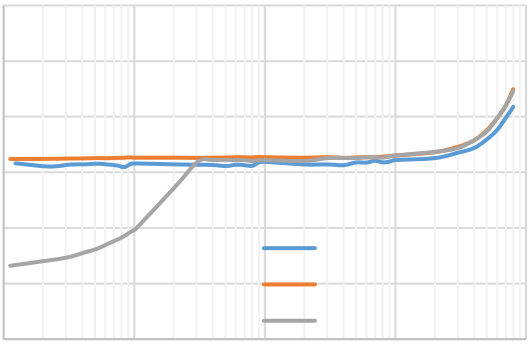

## API ODI G G F D BM H

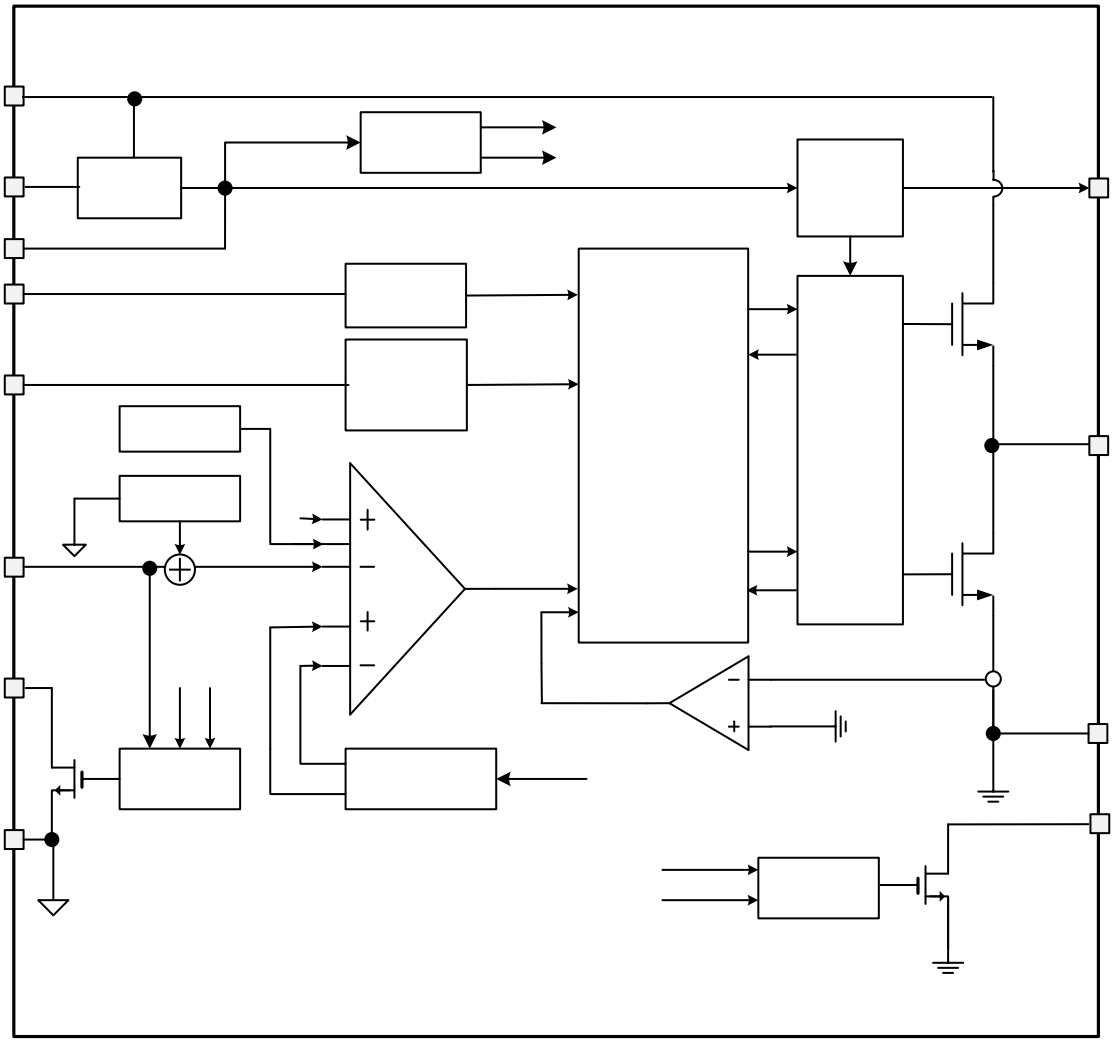

**K M OD I**

Ω

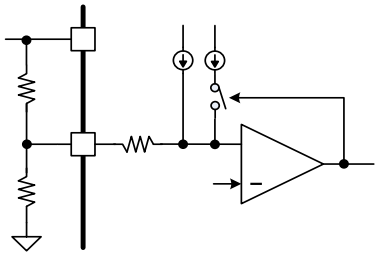

## KKGD ODI DI A MH ODI

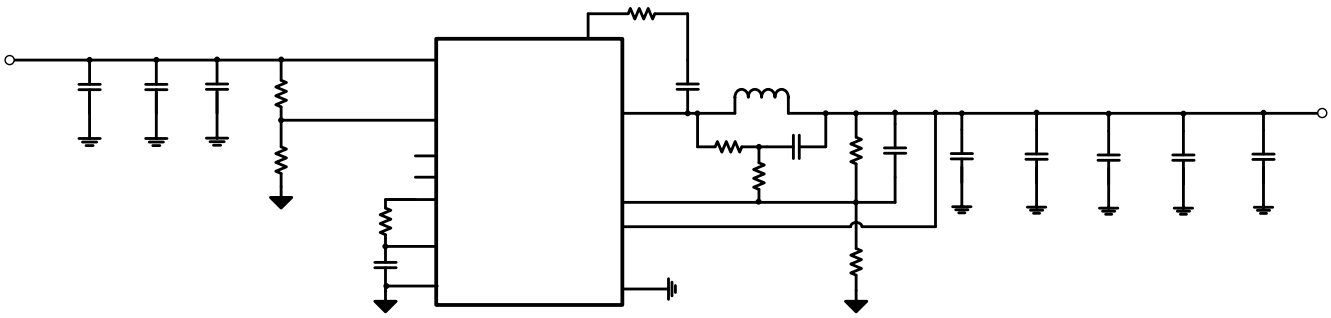

| | |
|---|---|
| | |
| | |
| | |
| | |
| | |
| | |

| | | | | | |
|---|---|---|---|---|---|
| | | | | | |
| | | | | | |
| | | | | | |
| | | | | | |
| | | | | | |
| | | | | | |
| | | | | | |
| | | | | | |
| | | | | | |

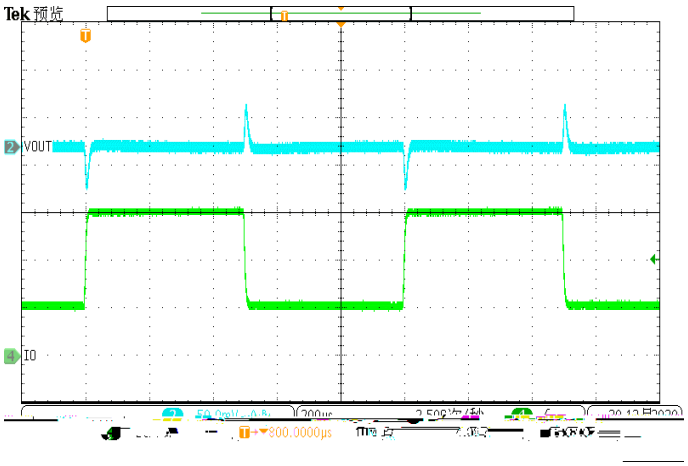
Tek 预览
VOUT
IO

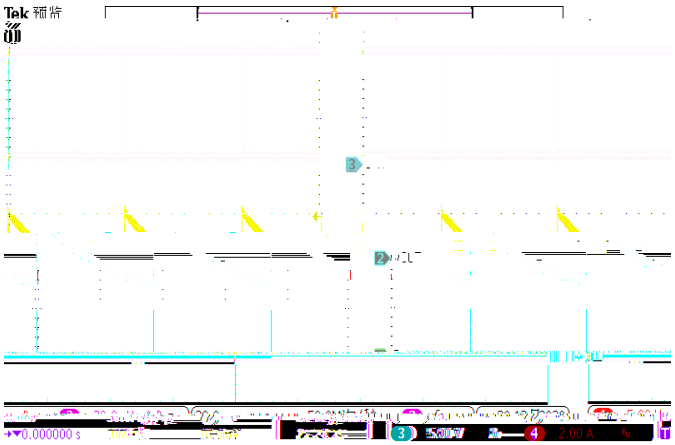
Tek 预览

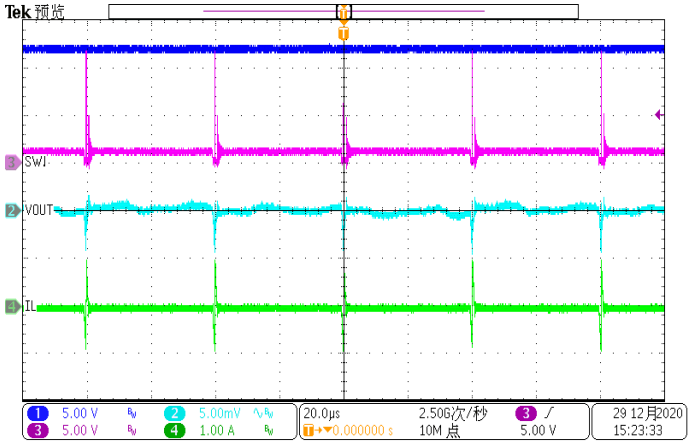
Tek 预览
SW1
VOUT
IL
5.00 V
5.00 V
5.00mV
1.00 A
20.0µs
2.50G次/秒
10M 点
5.00 V
29 12月2020
15:23:33

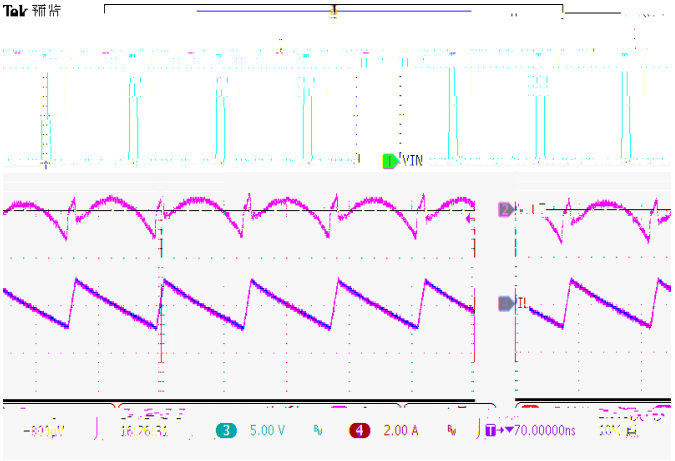
Tek 预览
VIN
IL
5.00 V
2.00 A

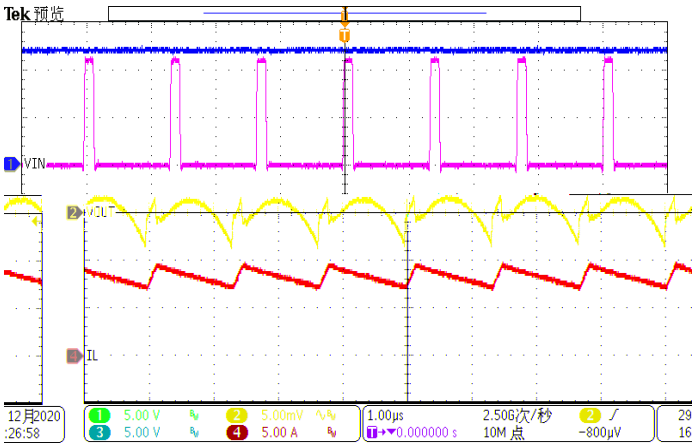
Tek 预览
VIN
VOUT
IL
5.00 V
5.00 V
5.00mV
5.00 A
1.00µs
2.50G次/秒
10M 点
-800µV

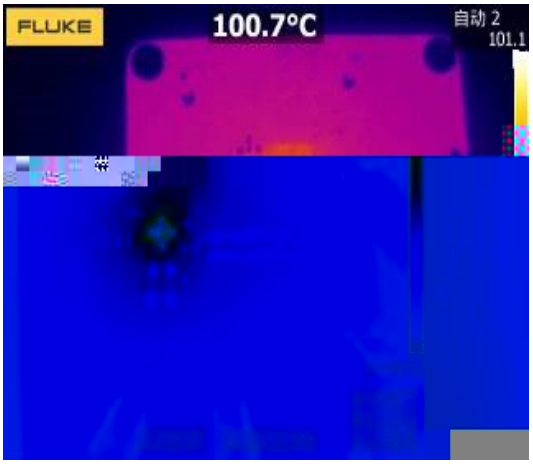
FLUKE
100.7°C
自动 2
101.1

## K F B D A M H O D I

| | | | |
|---|---|---|---|
| | | | |
| | | | |
| | | | |
| | | | |
| | | | |
| | | | |
| | | | |
| | | | |
| | | | |
| | | | |
| | | | |
| | | | |
| | | | |

# O K I M G D A M H O D I