5.5V-100V Vin, 4A Peak Current Limit, High Efficiency Asynchronous Step-down DCDC Converter

- 2 , *
-
- * , ,
- * , , *
- 2 1 / . / . *
- * , 0
- / 0
- 2 , *
- / / 41 ,
- , , 2 ,
- . , * / 2 / * 1
- , , ,
-
- , *
- * .

- 0
- .
- - -
- 2 +

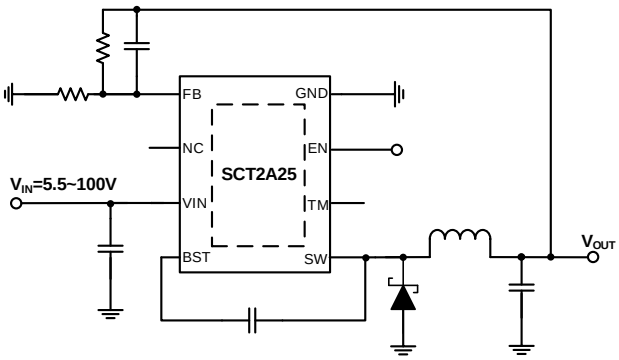

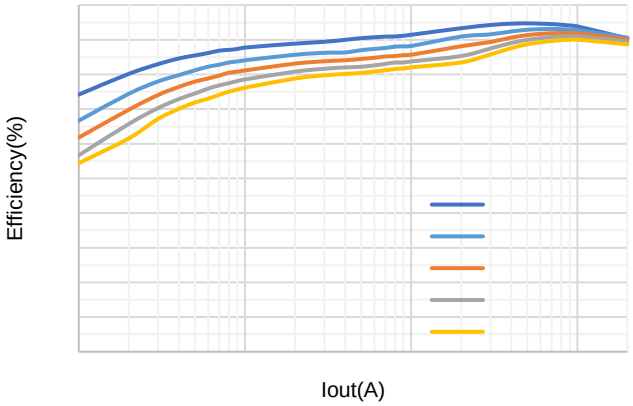

. &

.

* * +

- . 2 . - . 2 / * 2

* + .

, * .			*		.	

2 + +			
/ + .			
3 0			, , ,

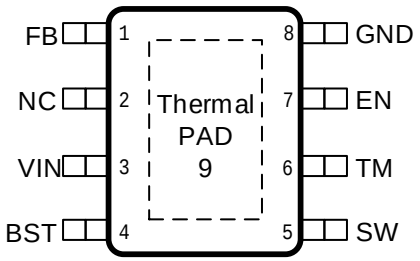

(1) *

,

(2)

(3) 2 3 ,

,

/ +		2 0 - / +
,		,
2		2 , 2 0 - 2 0 -
+		/ . , / + + / .
		,

		,
.		. /
0 -		0
		1 . 0 - , +

2	2			
3				,

. -	1 + 1 + * 23. - . , 3			
	, - , - * 23. - . , 3			

(1) 3. - . , 3. 1 + . -
(2) 3. - . , 3. , - . -

3*	3		,
3,	3		

, 3* 3, 3* 3,

, + , * , +
, * , , +
3* 3,

2 & 3& , , ,

2				
	2 1	2		
2 1 -	2	. &		*
2	2	. + &		*

- 1	1 / .	+ &		

. /	/ +			

. 1	.			
. 1	.			
2	.	. &		*
2 1	.	. &		*
2 1	.			*
. ,	.	/ * , .		
	2			

/				1
/ / 2				

2 2	1 / .	3& ,		*
		3& , ,		*

	/	/ + . / / + . /		
-		3 1		, ,

-

/

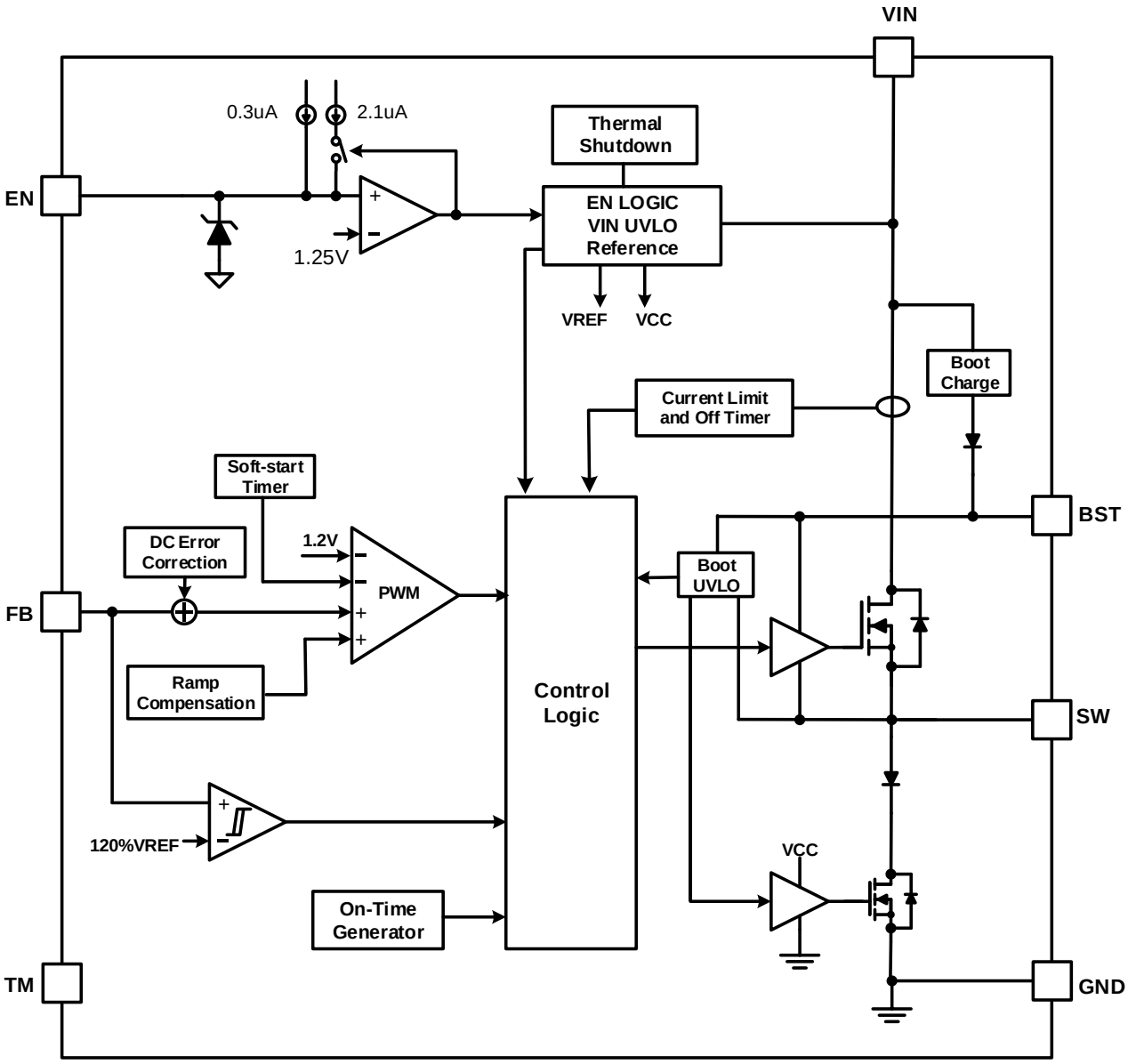
VIN
0.3uA
2.1uA
Thermal Shutdown
EN
EN LOGIC
VIN UVLO
Reference
1.25V
VREF
VCC
Boot Charge
Current Limit and Off Timer
Soft-start Timer
BST
DC Error Correction
1.2V
PWM
Boot UVLO
FB
Ramp Compensation
Control Logic
SW
120%VREF
VCC
On-Time Generator
TM
GND

/ / + -

/

, *

±

/ + 2

.

1

$I\ DE$ $\frac{D\ I}{}$ DI

- / + / +
- / + + / +

, *

2 .

* +

/ .

/ . / .

/ .

/ .

/ , *

/ , *

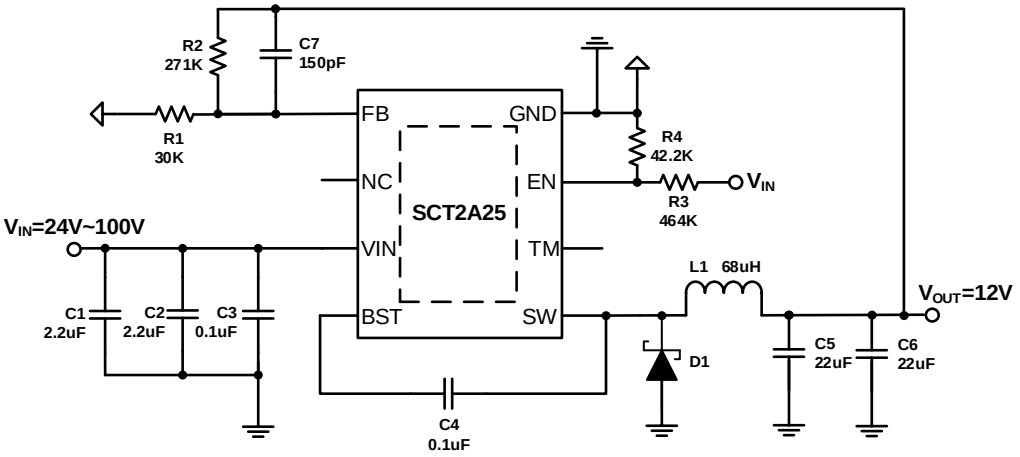
R2
271K
C7
150pF
R1
30K
FB
GND
NC
EN
SCT2A25
VIN
TM
BST
SW
R4
42.2K
R3
464K
VIN
VIN=24V~100V
C1
2.2uF
C2
2.2uF
C3
0.1uF
L1 68uH
VOUT=12V
D1
C5
22uF
C6
22uF
C4
0.1uF

2	
,	*
/	41

4

	4	4
	4	4
	4	4

D I

- . /

*

/ , , *

/ , *

/

.

/ , , *

/ , *

. .

. / /

.

	D I	C	D I
7	HL	D I	C

& &

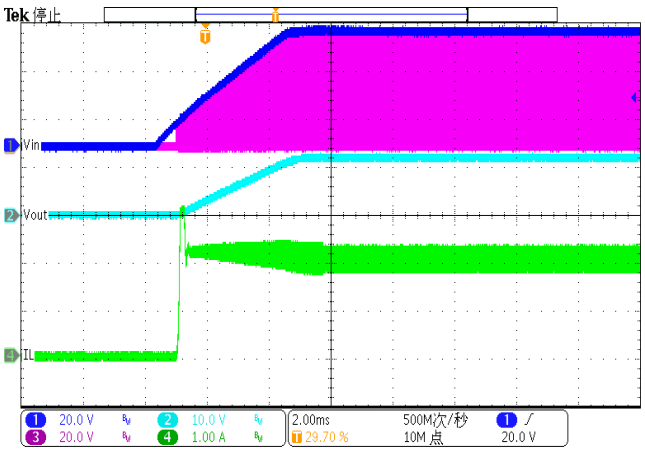
Tek 停止
Vin
Vout
IL
20.0 V
10.0 V
20.0 V
1.00 A
2.00ms
29.70 %
500M次/秒
10M 点
20.0 V

/ 2 & *

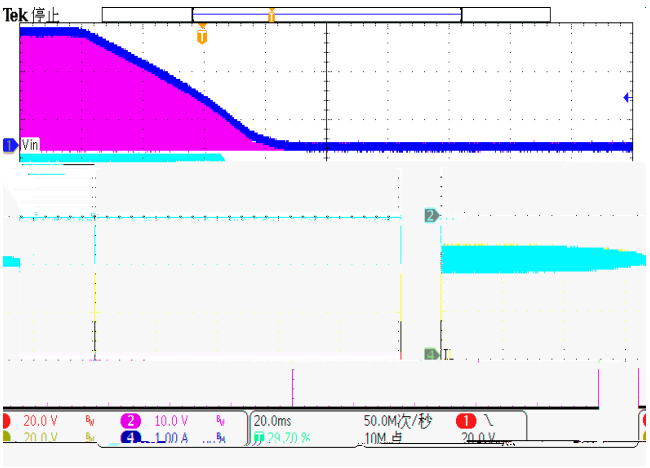
Tek 停止
Vin
IL
20.0 V
10.0 V
20.0ms
29.70 %
50.0M次/秒
10M 点

/ 2 & *

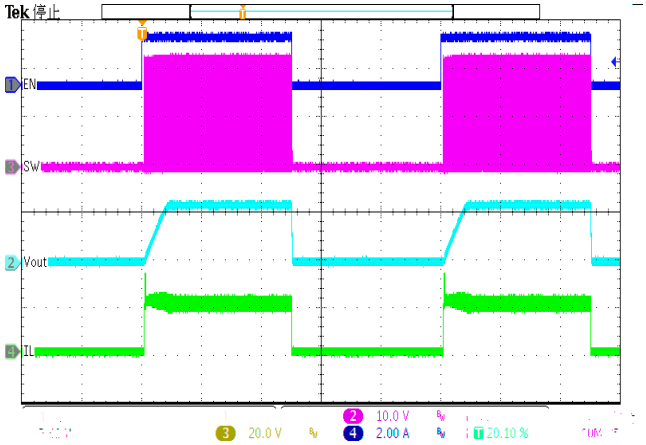
Tek 停止
EN
SW
Vout
IL
20.0 V
10.0 V
2.00 A
20.10 %

/ . 2 & *

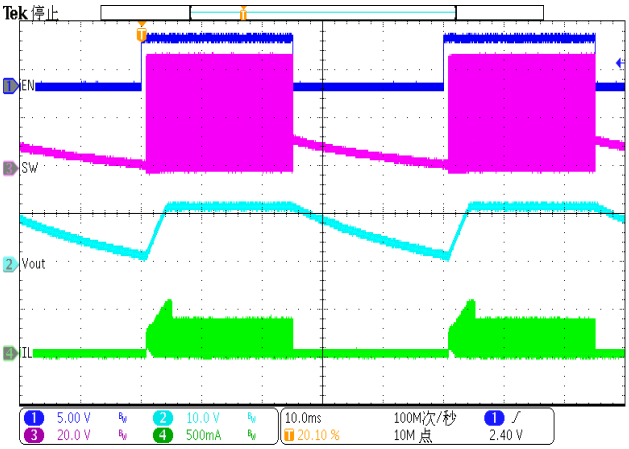
Tek 停止
EN
SW
Vout
IL
5.00 V
20.0 V
10.0 V
500mA
10.0ms
20.10 %
100M次/秒
10M 点
2.40 V

/ . . 2 & *

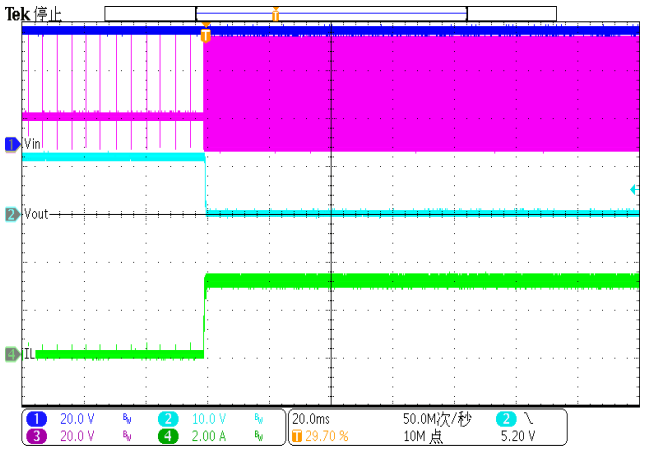
Tek 停止
Vin
Vout
IL
20.0 V
10.0 V
20.0 V
2.00 A
20.0ms
29.70 %
50.0M次/秒
10M 点
5.20 V

/ ,

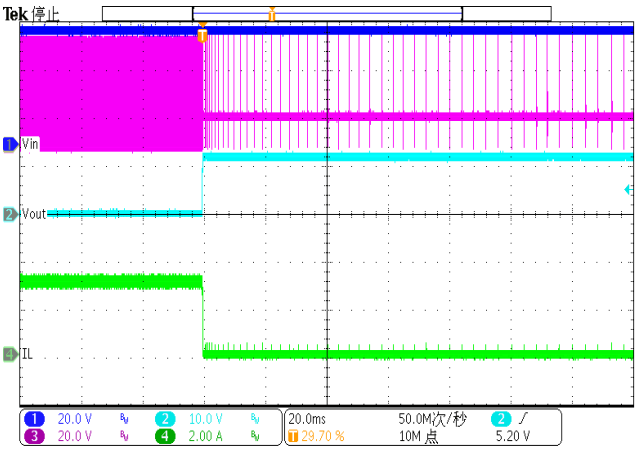
Tek 停止
Vin
Vout
IL
20.0 V
10.0 V
20.0 V
2.00 A
20.0ms
29.70 %
50.0M次/秒
10M 点
5.20 V

/ ,

& &

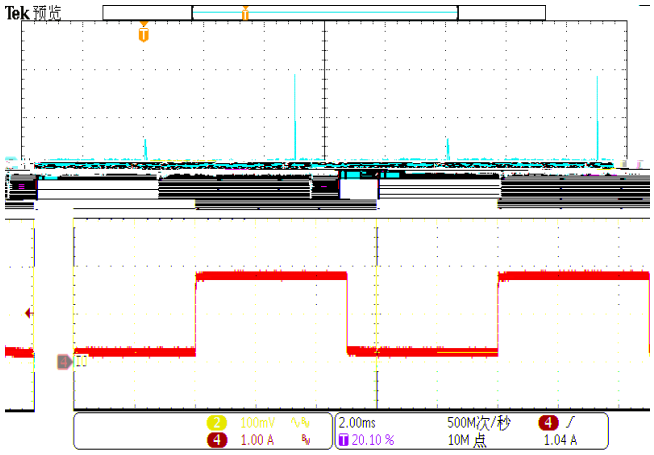
Tek 预览
100mV
1.00 A
2.00ms
20.10 %
500M次/秒
10M 点
1.04 A

/ | * * *

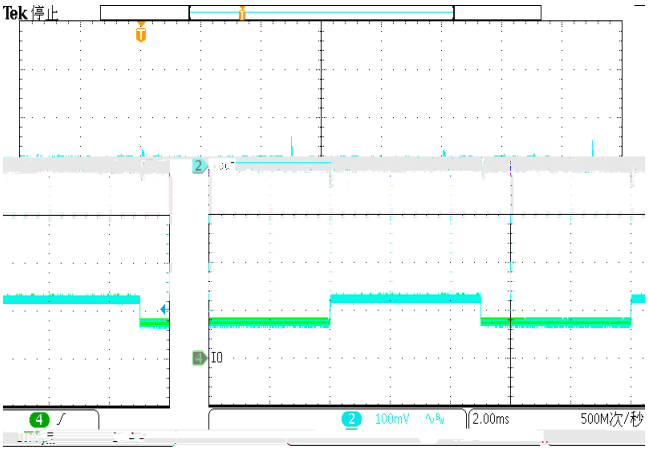
Tek 停止
IO
100mV
2.00ms
500M次/秒

/ | * * *

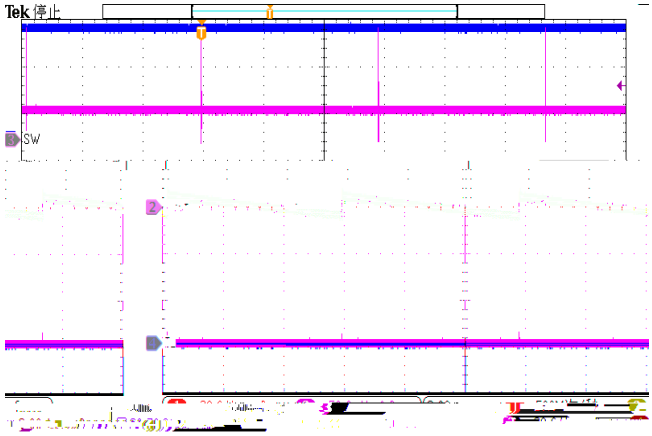
Tek 停止
SW

/ 2 & *

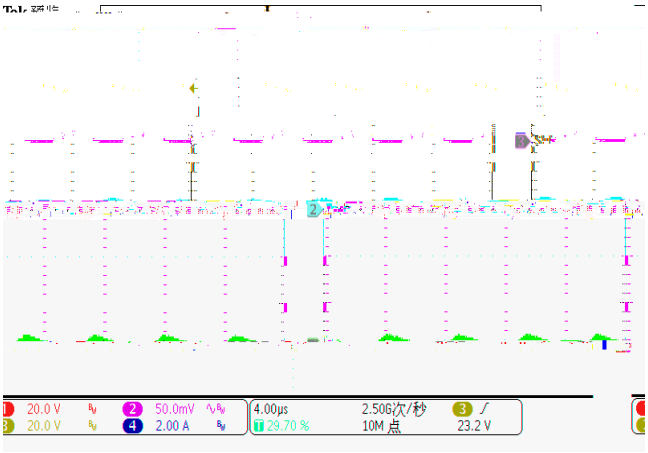
20.0 V
20.0 V
50.0mV
2.00 A
4.00µs
29.70 %
2.50G次/秒
10M 点
23.2 V

/ . 2 & *

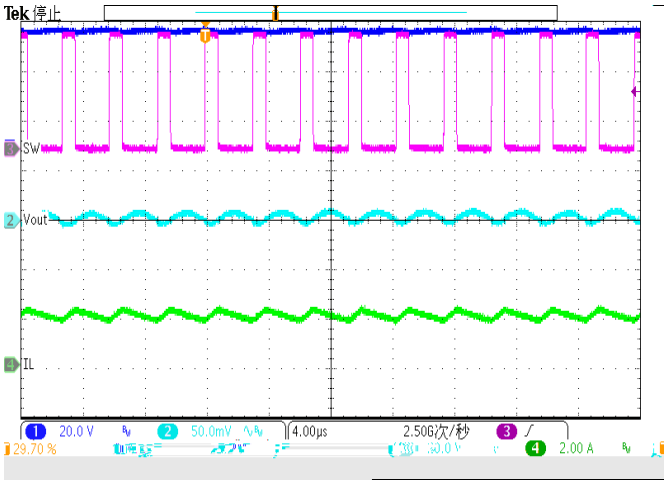
Tek 停止
SW
Vout
IL
20.0 V
50.0mV
4.00µs
2.50G次/秒
2.00 A
29.70 %

/ 2 & *

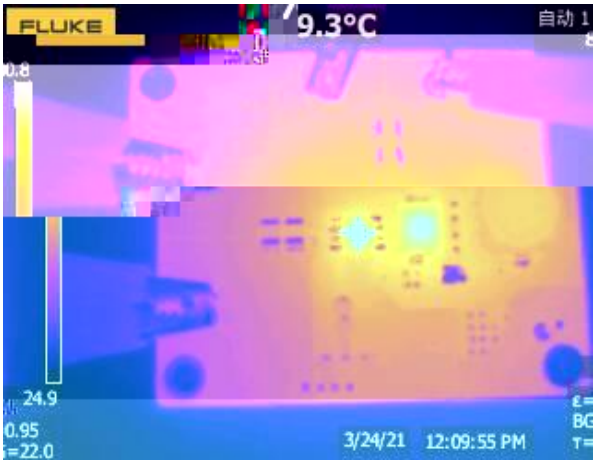
FLUKE
9.3°C
自动
24.9
0.95
=22.0
3/24/21 12:09:55 PM

/ 2 *

, + , *

/

1.

, +

2. . 2

3. /

4.

, + 2

5. , +

6. +

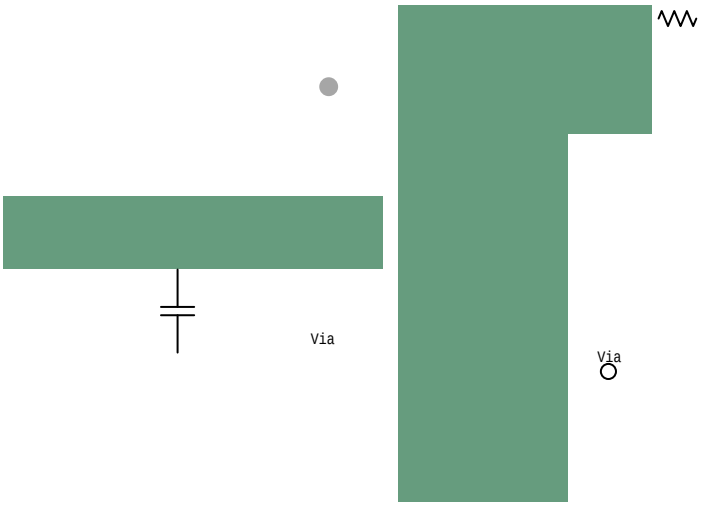

/ , + .

. -

	-		- 2	
*				
*				
*				
-				
-				
.				
.				
.				
	+ ,		+ ,	
θ				

1. - 3. - . ,

-

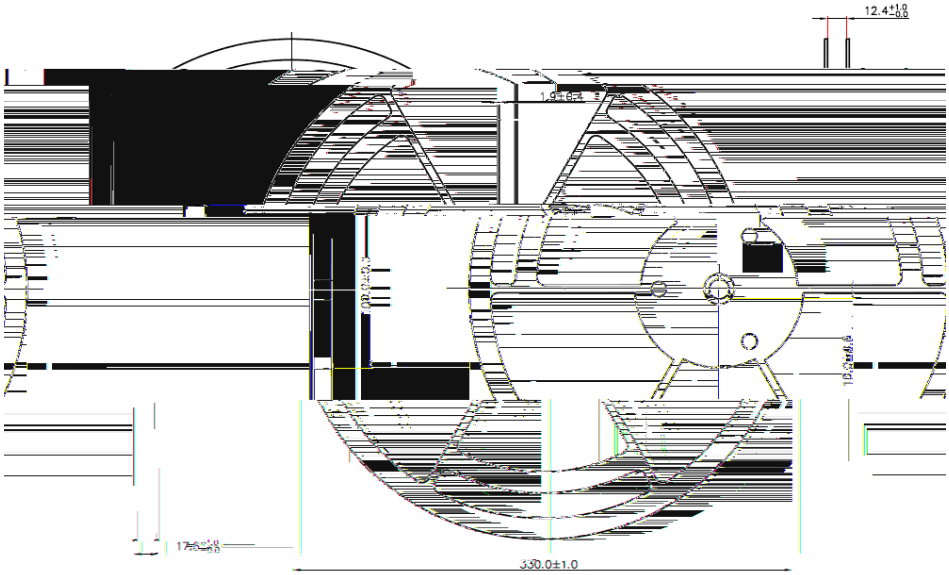
330.0±1.0

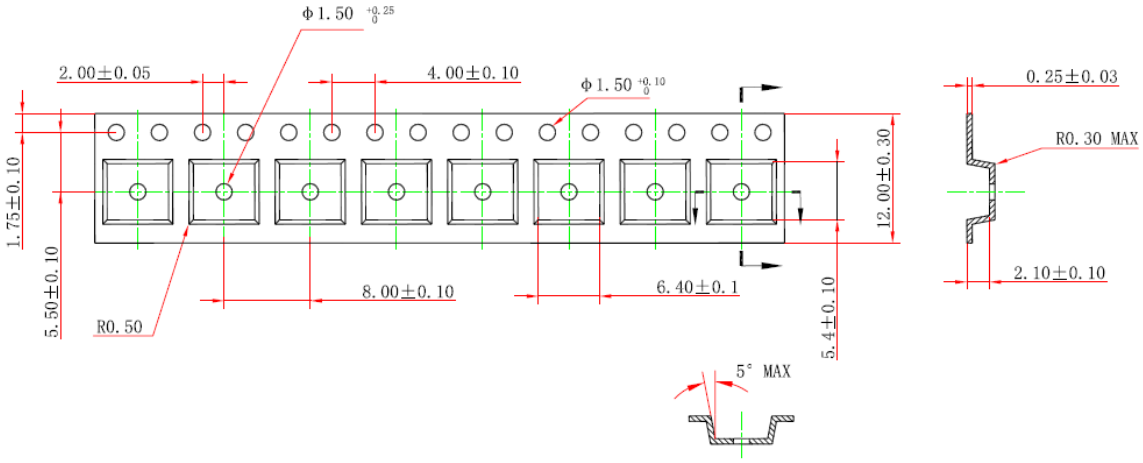
Φ1.50 +0.25 0
2.00±0.05
4.00±0.10
Φ1.50 +0.10 0
0.25±0.03
R0.30 MAX
1.75±0.10
5.50±0.10
12.00±0.30
R0.50
8.00±0.10
6.40±0.1
5.4±0.10
2.10±0.10
5° MAX

2 , ,
,